Dräger

Polaris 100/200
Медицинские светильники

Для успешной работы в операционной крайне важно качественное освещение. Новые хирургические светильники Polaris 100/200 обеспечивают холодный высококонтрастный свет естественных тонов на протяжении тысяч часов эксплуатации, при минимальных затратах на техническое обслуживание.

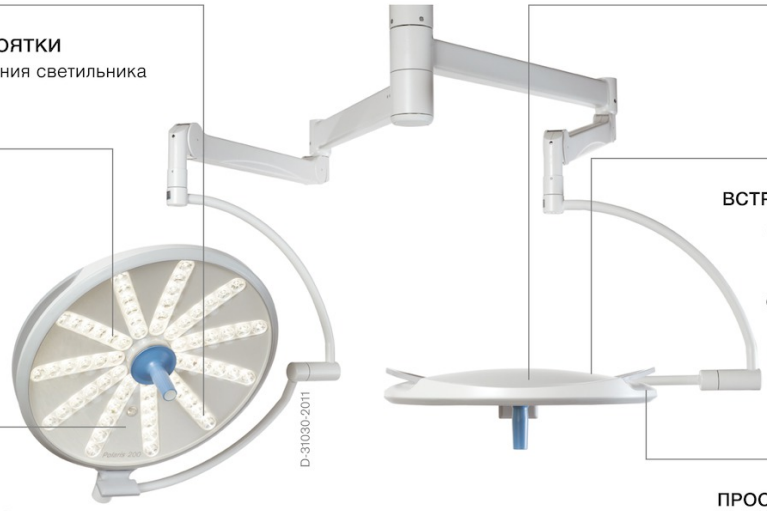

СТЕРИЛЬНЫЕ РУКОЯТКИ
Для позиционирования светильника в пространстве

СОВРЕМЕННЫЕ СВЕТОДИОДНЫЕ ТЕХНОЛОГИИ
Бестеневой свет с естественной цветопередачей обеспечивает лучшие условия для работы хирурга

ИНТЕНСИВНОСТЬ СВЕТА
От 40 000 до 120 000 или 160 000 люкс. Рассеянный свет с интенсивностью 300 люкс.

КОМПАКТНАЯ КОНСТРУКЦИЯ
Легкий и прочный

ВСТРОЕННАЯ СИСТЕМА АВТОМАТИЧЕСКОЙ ТЕРМОРЕГУЛЯЦИИ
Длительный срок службы светодиодов и совместимость корпуса светильника с ламинарным потоком

ПРОСТОТА УПРАВЛЕНИЯ
Четко маркированные и удобные кнопки

Техника для жизни.

Преимущества

Светодиодная технология в операционных

Тепло, исходящего от светодиодов, рассеивается с помощью встроенной системы автоматической терморегуляции. Максимальная температура корпуса светильника не превышает 35 °C*. Благодаря увеличенному сроку службы светодиодов до 50 000 часов, LED-технология становится в равной степени надёжной и доступной.

*При комнатной температуры 20 °C.

Polaris 100

Новые компактные светильники Polaris 100 с 48 светодиодами обеспечивают освещенность в диапазоне от 40 000 до 120 000 люкс. Для поддержки малоинвазивных процедур предусмотрен специальный режим освещения одним светодиодом. Корпус светильника с гладкими поверхностями и весом всего 13 кг легко.

устанавливается в необходимое положение. Благодаря отсутствию в корпусе светильника подвижных частей данная модель требует минимального техобслуживания. При цветовой температуре – 5 600 K, соответствующей дневному свету, в этом хирургическом светильнике достигнуты значения индекса общей цветопередачи.

Ra 95 и цветопередачи красного R9 93, что обеспечивает высококонтрастное естественное освещение без подавления красных оттенков.

Polaris 200

Без изменения внешних размеров и формы в Polaris 200 включены 18 дополнительных и в общей сложности 66 светодиодов. Это позволяет получить максимальную освещенность в 160 000 люкс. Данную величину можно регулировать во время работы до 40 000 люкс. Цветовая температура и индекс цветопередачи идентичны параметрам Polaris 100.

Каждый светодиод оснащен собственной системой линзовых рефлекторов. Однородный световой поток в обоих моделях светильников позволяет освещать хирургическое поле с минимальным тенеобразованием.

Компактная форма, простота применения

В круглый корпус светильника встроены рукоятки, которыми пользуется несте-рильный персонал, а также панель с кнопками управления. Стерильный пер-сонал может менять положение Polaris 100/200 с помощью центральной сте-рильной рукоятки. Каждая из четырех кнопок на панели управления выполняет свою функцию, как опция предлагается настенный пульт управления. Гладкий бесшовный корпус облегчает гигиениче-скую обработку, благодаря их малому весу светильники легко перемещать.

Преимущества

Простота монтажа и технического обслуживания

Простота конструкции Polaris 100/200 значительно упрощает монтаж и последующее техническое обслуживание. Управление светильниками осуществляется посредством надежной системы Powerline Communication (PLC).

Polaris 100/200: надежность и простота в работе

Polaris 100/200 – это экономичные и эффективные системы хирургического освещения. Оборудование рассчитано на многолетнюю эксплуатацию, оно требует минимального технического обслуживания. Высокая надежность светильников и оптимальное соотношение цена/качество поможет вам сократить не только затраты на их приобретение, но и на дальнейшее техническое обслуживание и эксплуатацию.

Высокоэффективный светильник

Светильники Polaris – это сочетание современных светодиодных технологий с отличными техническими характеристиками и эргономичным дизайном. Мобильные версии Polaris с регулируемой яркостью освещения до 160 000 люкс и возможностью выбора цветовой температуры могут использоваться в качестве как операционных, так и смотровых светильников.

Регулировка высоты

На мобильной стойке находится поворотное плечо с пневматической пружиной, с помощью которого светильник легко поднимать на необходимую высоту или опускать в транспортное положение. Максимальная высота от пола до корпуса светильника составляет 2 175 мм, что удобно даже для высоких хирургов. Высота Polaris 100 или 200 Mobile в транспортном положении составляет всего 1 850 мм.

Мощная резервная батарея

При нарушении электроснабжения встроенная батарея гарантирует бесперебойную работу светильника на протяжении не менее 3 часов.

При снижении заряда батареи до 25 % – что достаточно для работы в течение примерно 45 минут – подается звуковой сигнал. Светодиодные индикаторы на мобильной стойке также показывают состояние источника питания и уровень заряда батареи.

Естественные тона

Благодаря индексам общей цветопередачи Ra 95 и R9 93 система Polaris обеспечивает высококонтрастное и естественное освещение без подавления красных оттенков.

Система хирургического освещения Polaris 100/200 может оснащаться светодиодами теплого белого, нейтрального белого и холодного белого света (с цветовой температурой 4 400 K, 5 000 K или 5 600 K).

Преимущества

Области применения Polaris 100/200 mobile

Передвижная версия Polaris может использоваться как дополнительный одиночный светильник в операционной – например, при сердечно-сосудистых операциях, когда пациенту проводится несколько процедур одновременно.

Также этот передвижной светильник может использоваться в отделениях реанимации и в процедурных кабинетах. Передвижной Polaris 100/200 особенно полезен там, где невозможно установить стационарные потолочные светильники. Мобильная стойка закрыта кожухом, что облегчает гигиеническую обработку светильника. Задние сдвоенные колеса оснащены тормозами.

Однородные продукты

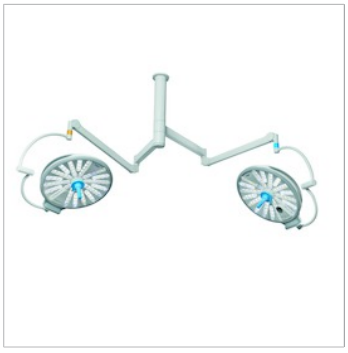

D-17428-2014

Dräger Polaris® 600

Наши операционные светильники созданы по последнему слову техники: Операционный светильник Dräger Polaris® 600 значительно упрощает работу мед. персонала благодаря удобным элементам управления и гибким настройкам. Задача этого инновационного светильника, как и всей продуктовой линейки операционных светильников – дать вам превосходное освещение.

Dräger Polaris 50

Polaris 50 – идеальное решение для ежедневных клинических процедур, которые все более усложняются. В смотровом кабинете, в палатах интенсивной терапии или в наркозной комнате – Polaris 50 создаёт высококонтрастное, цветостабильное освещение. Polaris 50 – это надежность и простота эксплуатации.

Однородные продукты

MT-5977-2008

Потолочная медицинская консоль Dräger Agila®

Отличаясь наличием широкого спектра возможностей конфигурации и большим набором опций, компактная и эргономичная консоль Agila занимает минимум места.

MT-6353-2008

Movita® Медицинская потолочная консоль

Медицинская потолочная консоль Dräger Movita® обладает повышенной грузоподъемностью и практически неограниченными возможностями размещения оборудования.

Примечания

90 67 109 | 16.05-1 | HQ | PP | Подлежит переработке | © 2016 Drägerwerk AG & Co. KGaA

Штаб-квартира
Drägerwerk AG & Co. KGaA
Moislinger Allee 53–55
23558 Lübeck, Германия
www.draeger.com

Производитель:
Drägerwerk AG & Co. KGaA
Moislinger Allee 53 – 55
23558 Lübeck, Германия

РОССИЯ
ООО «Дрегер»
Преображенская площадь, д.8.
Бизнес Центр ПРЕО8,
блок «Б», 12 этаж
Москва, Россия, 107061
Тел +7 495 775 15-20
Факс +7 495 775 15-21
info.russia@draeger.com

Сервисный центр
Электрозаводская ул., д.33,
стр.4
Москва Россия 107076
Тел. +7 495 775 15-20
Факс +7 495 662-72-23
info.russia@draeger.com

Найдите вашего регионального торгового представителя на:
www.draeger.com/contact